NO.	ECN NO.	DESCRIPTION	REV.	DRAW	DATE

Mechanical

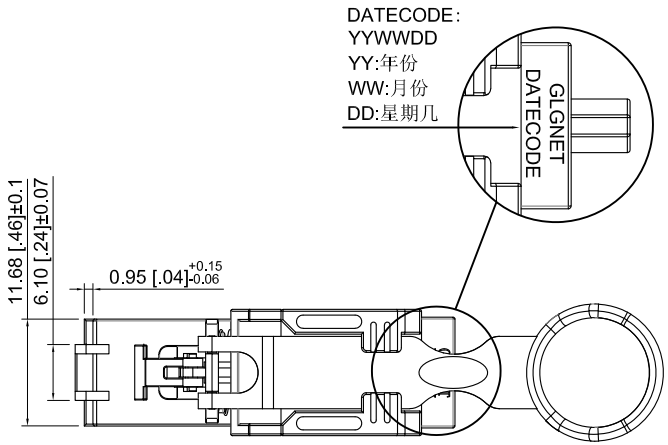

Note:
1&2&4&5的PIN汇成一路接电源线(GND)
3&6&7&8的PIN汇成一路接电源线(-48V)

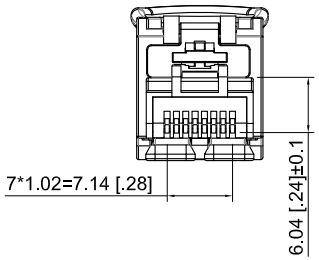

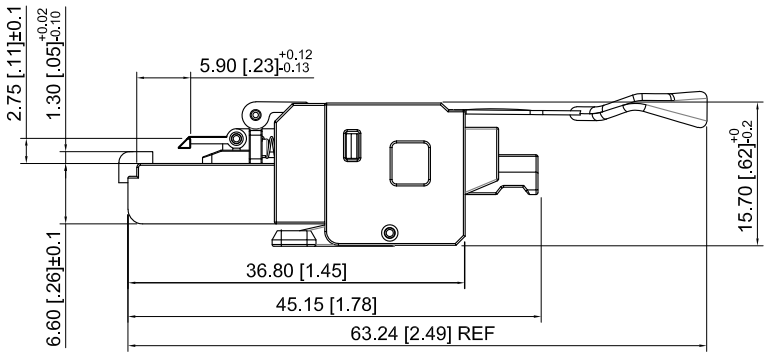

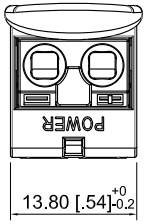

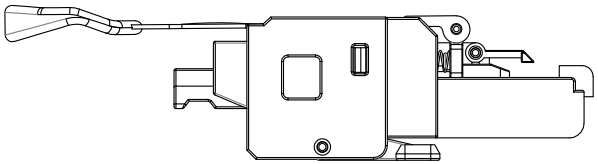

MATERIALS

1.本体塑壳:GLASS FILLED PA46(BLACK) UL94V-0(ROHS)
1.解锁拉环:GLASS FILLED PA66(BLACK/雾面) UL94V-0(ROHS)
3.端子:磷青铜,接触区:镀金30U(MIN),底层:镀镍50U(MIN).接线区:镀镍+锡
4.外壳:锌合金铜底10um min,镀镍 3um min
5.JACK CAVITY CONFORMS TO IEC 60603-7-51
6.OPERATING TEMPERATURE:-40°C TO +105°C. STORAGE TEMPERATURE:-40°C TO +85°C.

Electrical Requirement

1.Electrical Voitage:125V
2.Electrical Current:6A(汇流后)
3.Dielectric withstanding Voltage:1000VDC(PIN间) 1500VDC(PIN TO 外壳)
4.Insulation Resistance:500MΩ Min(100VDC).
5.接触电阻:20mΩ max(插头插座互配合位置)

Description				GLGNET® 深圳方向电子有限公司 SHEN ZHEN GLGNET ELECTRONICS CO;LTD.			
RJ45水晶头(电源线搭接)				料号 ITEM NO.	44461-89M231	设计 DRAW	BINGZZ
Dimension Tolerance: x.x:±0.10[.004] xx.x:±0.25[.010] xxx.x:±0.25[.010]				品名 TITLE	JGMU1S007B	校对 CHECK	DANNY
				客户 CUSTOMER		核准 APPROVAL	BYANG
比例 SCALE	1:1	单位 UNIT	mm	图号 DWG NO.		日期 DATE	10/29/2020
张数 SHEET	1/1	备注 REMARK		角法 PROJ.		版本 REV	A0