NO.	ECN NO.	DESCRIPTION	REV.	DRAW	DATE
1					
2					
3					

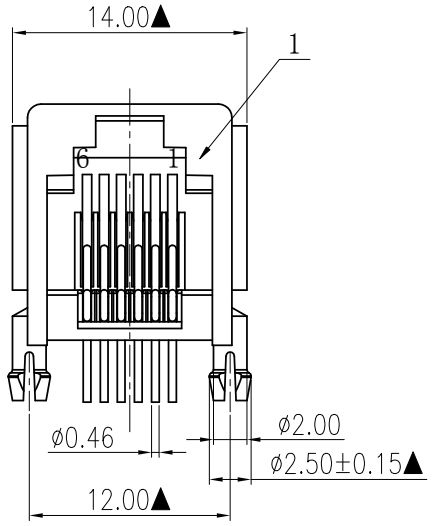

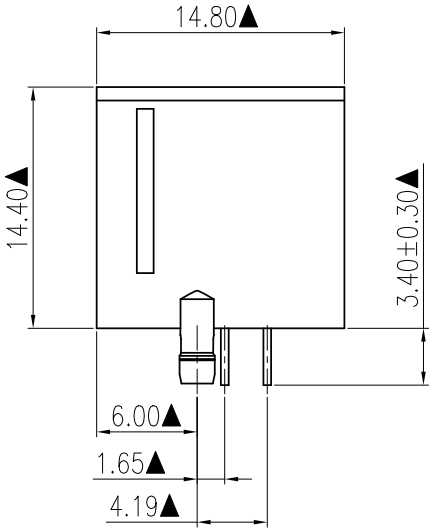

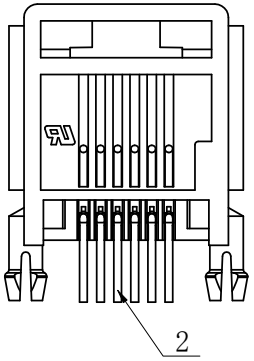

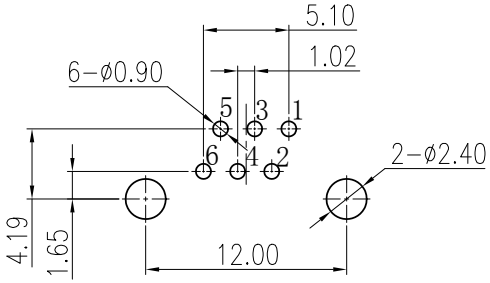

RECOMMENDED P.C.B LAYOUT TOP VIEW
(COMPONENT SIDE DIM±0.05)

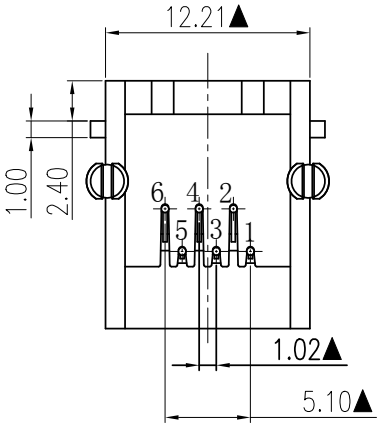

11099-01 G XX 1

规格流水码

电镀代码
- 05-G/F
- 11-3u"
- 15-6u"
- 19-15u"

注:
1. 材质,电镀:
   塑壳:PBT灰421U+30%G.F UL94V-0
   端子:C51000,ø0.46mm
※MATES WITH MODULAR PLUG CONFORMING TO FCC PART 68,SUBPART F.

产品客户图 Customer Drw								
未注公差 TOLERANCE UNLESS OTHERWISE SPECIFIED		.X	±0.35	GLGNET ® 深圳市方向电子股份有限公司 Shenzhen GLGNET Electronics Co.,LTD.				
		.XX	±0.25					
		.XXX	±0.15					
		X°	±2°					
比例 SCALE	1:1	角法 PROJ.		设计 DESIGN			品名 TITLE	5521-1R-6P6C-1A
张数 SHEET	1/1	大小 SIZE	A4	校对 CHECKED			料号 ITEM NO.	11099-01GXX1
单位 UNIT	mm	版本 REV.	P0	核准 APPROVED			图号 DWG NO.	GLG-WD-028